BULLETIN DE SERVICE
(REVISION B)

DATE :	**1er Mai 2000** **# de Pages : 4**
REFERENCE :	**BULLETIN DE SERVICE n° SPSB: 03032000 – Révision B**
OBJET :	**RETENTION DE LA BOUCLETTE DE FERMETURE DE PRINCIPALE – Oeillet de Protection**
STATUT :	**OBLIGATOIRE pour les Javelin fabriqués avant Septembre 1993, RECOMMANDE pour les Javelin fabriqués entre September 1993 et Mars 2000 inclus.**

IDENTIFICATION :
Sac-Harnais Javelin : **Javelins fabriqués avant et jusqu'à Mars 2000 inclus.**

HISTORIQUE :
Un morceau de suspente de petit diamètre de suspentes (type Microline 550 et Vectran 500) peut être coincé autour de l'oeillet de rétention du loop de fermeture principal et résulter en un incident de type "fer à cheval", avec une suspente ou un brin de la commande de manoeuvre capturé dans le conteneur après l'ouverture.

BULLETIN DE SERVICE REVISION A: Résilié le 19 Avril 2000.

BULLETIN DE SERVICE REVISION B:
Avant de re-sauter - L'intervention, **obligatoire,** requise pour les Javelin fabriqués **avant Septembre 1993**, selon le Bulletin de Service n° SPSB 03032000), doit être effectuée immédiatement par un Réparateur.
Au prochain pliage du secours - La modification **obligatoire** concernant la rétention de la bouclette de fermeture sur les Javelin fabriqués **avant Septembre 1993** doit être convenablement effectuée par un Réparateur qualifié. Se référer aux instructions.

OUTILS NECESSAIRES (minimum) :
Machine à coudre (points droits et zig-zag), décous-vite, ciseaux, fil nylon E - (4kg), crayon à marquer.

MISE EN CONFORMITE:
Avant le prochain saut :
Bulletin de Service n° SPSB 03032000 **Obligatoire** pour les **Javelin fabriqués avant Septembre 1993.**
Au cycle de pliage suivant :
1. SPSB 03032000 **Révision B** **Obligatoire** pour les **Javelin fabriqués avant Septembre 1993.**
2. SPSB 03032000 **Révision B** Recommandée pour ceux **fabriqués entre September 1993 et Mars 2000, inclus.**

Mentionner la mise en conformité avec ce Bulletin de Service sur le livret du parachute.

Emetteur : Derek Thomas, President
Sun Path Products, Inc.
4439 Skydive Lane, Zephyrhills, FL 33540, USA.
Telephone: (813) 782-9242, Fax: (813) 788-3057
E-mail: info@sunpath.com

DIFFUSION :
1. Sun Path Products, Inc. Website www.sunpath.com
2. Tous les revendeurs de Sun Path.
3. Comité Technique de la PIA et des Riggers.
4. Comité Technique de la CIP
5. FAA ORLANDO
6. FAA Engineering Atlanta
7. Toutes Publications de parachutisme.
8. Aero Clubs Nationaux, Section de Parachutisme.
9. Organisations Militaires de parachutisme.

Bulletin de Service SPSB # 03032000 Revision B

1. Découdre et retirer les Bartacks avec précaution.

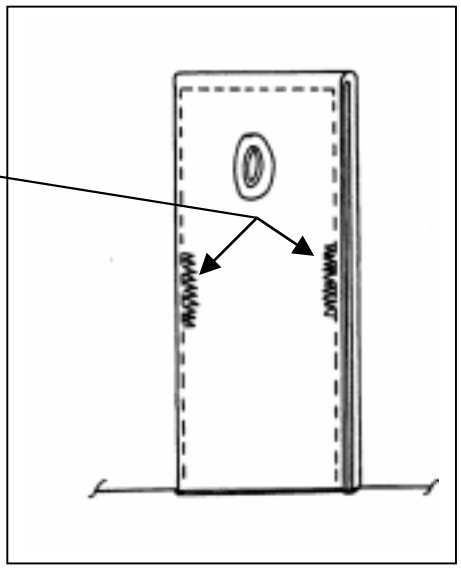

FIGURE 1

2. La patte d'attache du loop doit faire une boucle continue de sangle Type 12 [Fig 2].

3. Certains parachutes anciens n'ont qu'un cache recouvrant l'oeillet [Fig 3]. Suivre les instructions sans tenir compte de la boucle continue sur les schémas. Le résultat final recouvrera l'oeillet, avec le cache maintenu par les bartacks finaux [Fig 6].

   Faire une marque au stylo sur la sangle, au milieu des bartaks retirés.

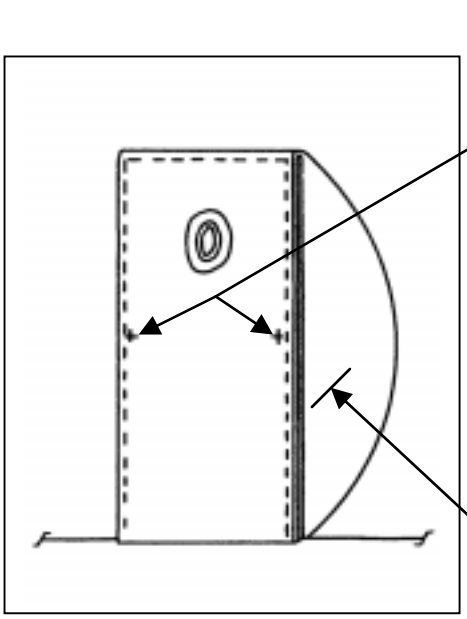

FIGURE 2

Marques

Ouverture

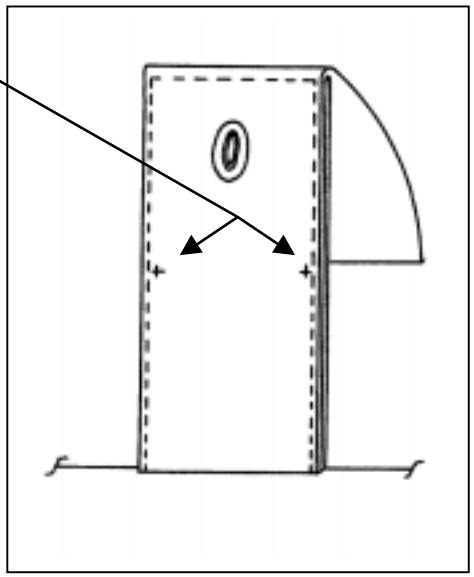

FIGURE 3

4. Couper la sangle Type 12 à 165 mm pour les pattes courtes d'attache de loop (la plupart des Javelins) ou 260 mm pour les pattes longues d'attache sur les J6N, J7N, J10 et J12.

   Aligner le bord de la sangle type 12, coupée à chaud sur les marques illustrées aux Fig 2 & 3.

   Plier la sangle Type 12 en alignant le pli avec le bord supérieur de l'oeillet.

   Marquer la couche supérieure de la sangle Type 12 juste au-dessus des marques des Fig 2 & 3.

   Coudre en point droit le long du bord de la sangle, depuis le milieu du bartack majoré jusqu'à un point après le pli, avec un retour jusqu'a la marque.

   Coudre uniquement la sangle type 12 avec celle de l'oeillet. Ne PAS coudre à travers la partie arrière de la patte d'attache du loop (pour les deux types de pattes).

   Faire la même chose des deux cotés [Fig 4].

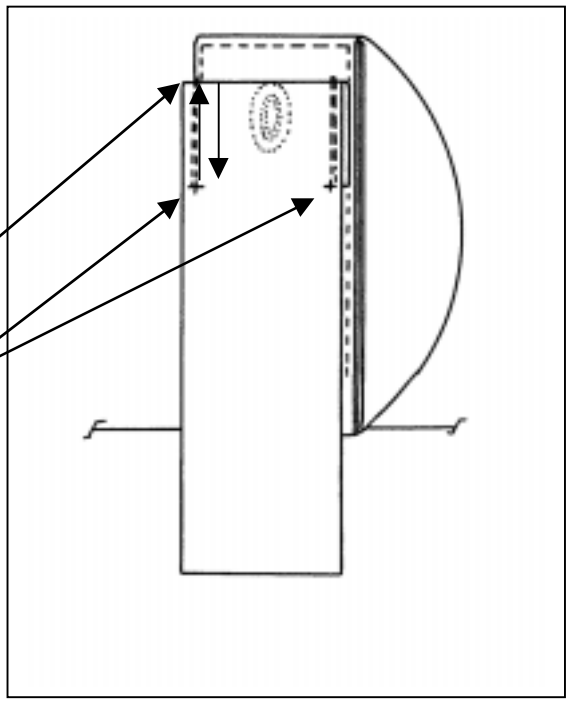

FIGURE 4

5. En maintenant la patte d'attache en tension, plier la partie non-cousue de la sangle type 12 en plaçant le pli le plus près possible du secours.

   Coudre autour des trois cotés, d'une marque à l'autre (celles qui ont été faites Fig 4).

   Attention à ne pas coudre l'ouverture en passant sous la bouclette (Fig 5).

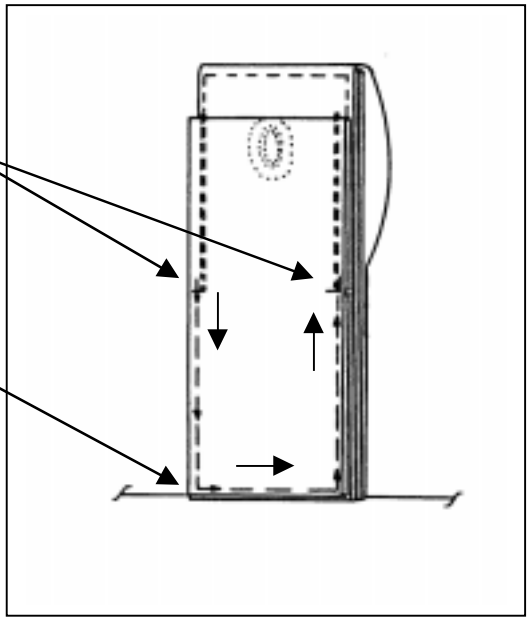

FIGURE 5

6. Coudre des points bartacks ou zig-zag pour verrouiller, au même emplacement que ceux retirés [Fig 6].

   NOTE: Le cache simple recouvrant l'oeillet doit être pris dans les bartacks.

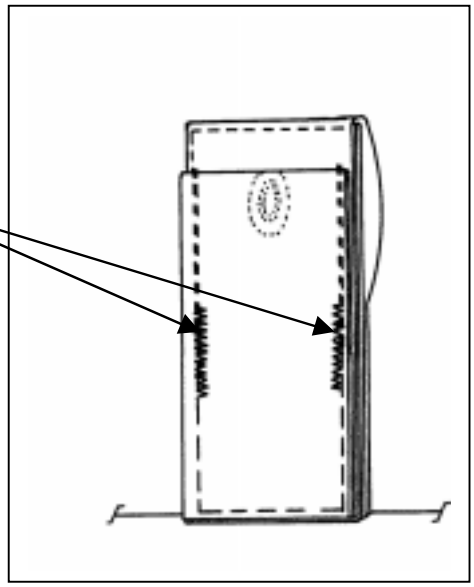

FIGURE 6

Couper les fils et mettre à jour les papiers du parachute conformément au Buletin de Service.

Mise à jour du Bulletin de Service SPSB #03032000 Revision A.

Si vous avez déjà appliqué le Bulletin de Service # SPSB 03032000 Revision A, procédez comme suit :

Découdre les 4 rangées de points le long de chaque coté de la patte d'attache du loop modifié.

Suivre les opérations 2 à 6 ci-desssus.